横須賀市型雨水ます

角1-新

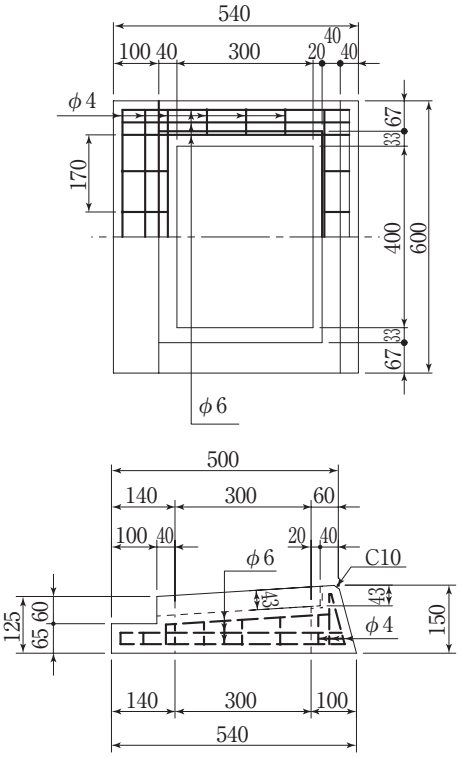

角1-1号継手

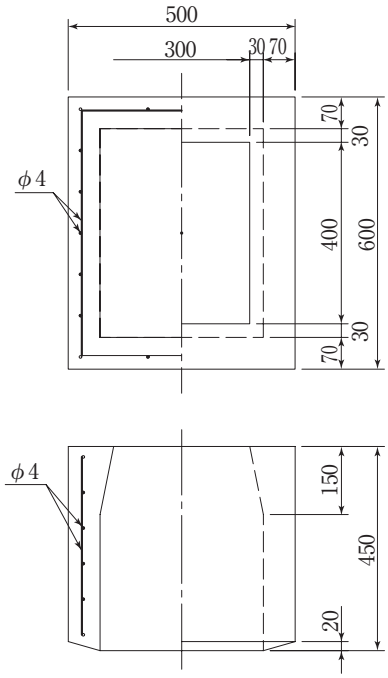

角1-2号継手

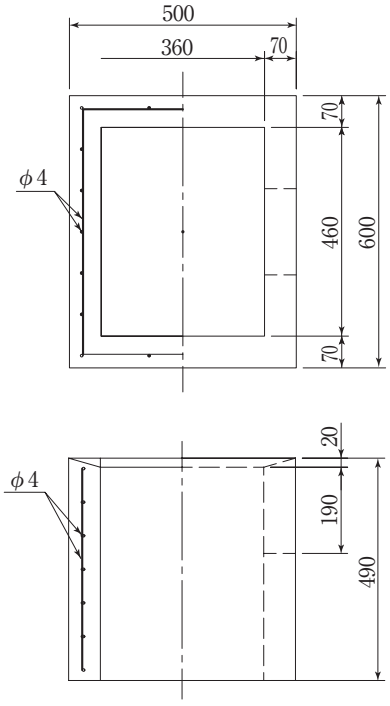

呼び	参考重量（kg）
角1－新	58
角1－1号継手	156
角1－2号継手	155