落ちふた式U形側溝250（横断）

横断用（T-20、25）

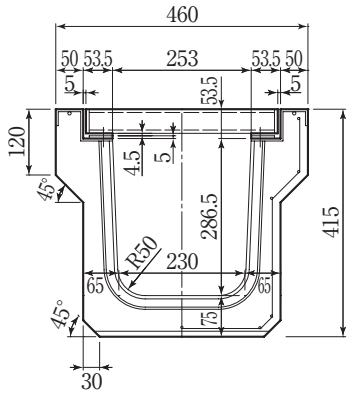

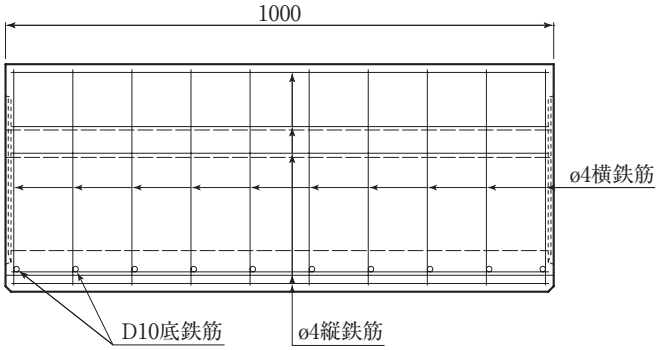

参考重量（kg）
200

横断用グレーチング（T-20、25）

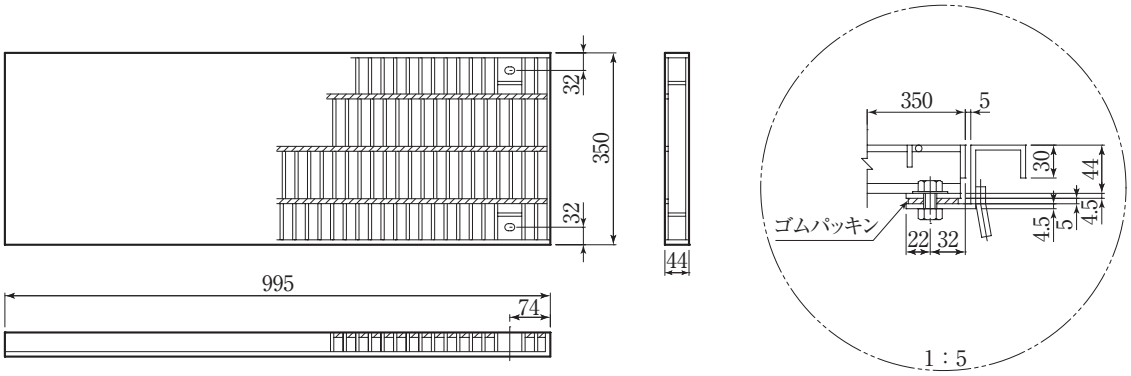

参考重量（kg）
22.7